SHA 56

STIHL

2 - 18	Gebrauchsanleitung
18 - 35	Instruction Manual
35 - 53	Notice d’emploi
53 - 70	Istruzioni d’uso
70 - 87	Handleiding

Inhaltsverzeichnis

1 Vorwort....2
2 Informationen zu dieser Gebrauchsanleitung....2
3 Übersicht....3
4 Sicherheitshinweise....4
5 Saughäcksler einsatzbereit machen....9
6 Akku laden und LEDs....9
7 Saughäcksler zusammenbauen....10
8 Akku einsetzen und herausnehmen....11
9 Saughäcksler einschalten und ausschalten....11
10 Saughäcksler und Akku prüfen....12
11 Mit dem Saughäcksler arbeiten....12
12 Saughäcksler zum Blasgerät umbauen....13
13 Blasgerät zum Saughäcksler umbauen....14
14 Nach dem Arbeiten....14
15 Transportieren....14
16 Aufbewahren....14
17 Reinigen....15
18 Warten und Reparieren....15
19 Störungen beheben....15
20 Technische Daten....16
21 Ersatzteile und Zubehör....17
22 Entsorgen....17
23 EU-Konformitätserklärung....17
24 Anschriften....18

1 Vorwort

Liebe Kundin, lieber Kunde,

es freut uns, dass Sie sich für STIHL entschieden haben. Wir entwickeln und fertigen unsere Produkte in Spitzenqualität entsprechend der Bedürfnisse unserer Kunden. So entstehen Produkte mit hoher Zuverlässigkeit auch bei extremer Beanspruchung.

STIHL steht auch für Spitzenqualität beim Service. Unser Fachhandel gewährleistet kompetente Beratung und Einweisung sowie eine umfassende technische Betreuung.

STIHL bekennt sich ausdrücklich zu einem nachhaltigen und verantwortungsvollen Umgang mit der Natur. Diese Gebrauchsanleitung soll Sie unterstützen, Ihr STIHL Produkt über eine lange Lebensdauer sicher und umweltfreundlich einzusetzen.

Wir danken Ihnen für Ihr Vertrauen und wünschen Ihnen viel Freude mit Ihrem STIHL Produkt.

Dr. Nikolas Stihl

WICHTIG! VOR GEBRAUCH LESEN UND AUFBEWAHREN.

2 Informationen zu dieser Gebrauchsanleitung

2.1 Geltende Dokumente

Es gelten die lokalen Sicherheitsvorschriften.

- Zusätzlich zu dieser Gebrauchsanleitung folgende Dokumente lesen, verstehen und aufbewahren:
  - Sicherheitshinweise Akku STIHL AK
  - Gebrauchsanleitung Ladegeräte STIHL AL 101, 301, 500
  - Gebrauchsanleitung und Verpackung des verwendeten Zubehörs
  - Sicherheitsinformation für STIHL Akkus und Produkte mit eingebautem Akku: www.stihl.com/safety-data-sheets

2.2 Kennzeichnung der Warnhinweise im Text

WARNUNG

- Der Hinweis weist auf Gefahren hin, die zu schweren Verletzungen oder zum Tod führen können.
  - Die genannten Maßnahmen können schwere Verletzungen oder Tod vermeiden.

HINWEIS

- Der Hinweis weist auf Gefahren hin, die zu Sachschaden führen können.
  - Die genannten Maßnahmen können Sachschaden vermeiden.

2.3 Symbole im Text

Dieses Symbol verweist auf ein Kapitel in dieser Gebrauchsanleitung.

Original-Gebrauchsanleitung
0000009511_007_D

Gedruckt auf chlorfrei gebleichtem Papier.
Papier ist recycelbar.

© ANDREAS STIHL AG & Co. KG 2022
0458-828-9621-C. VA2.K22.

3 Übersicht

3.1 Saughäcksler und Akku

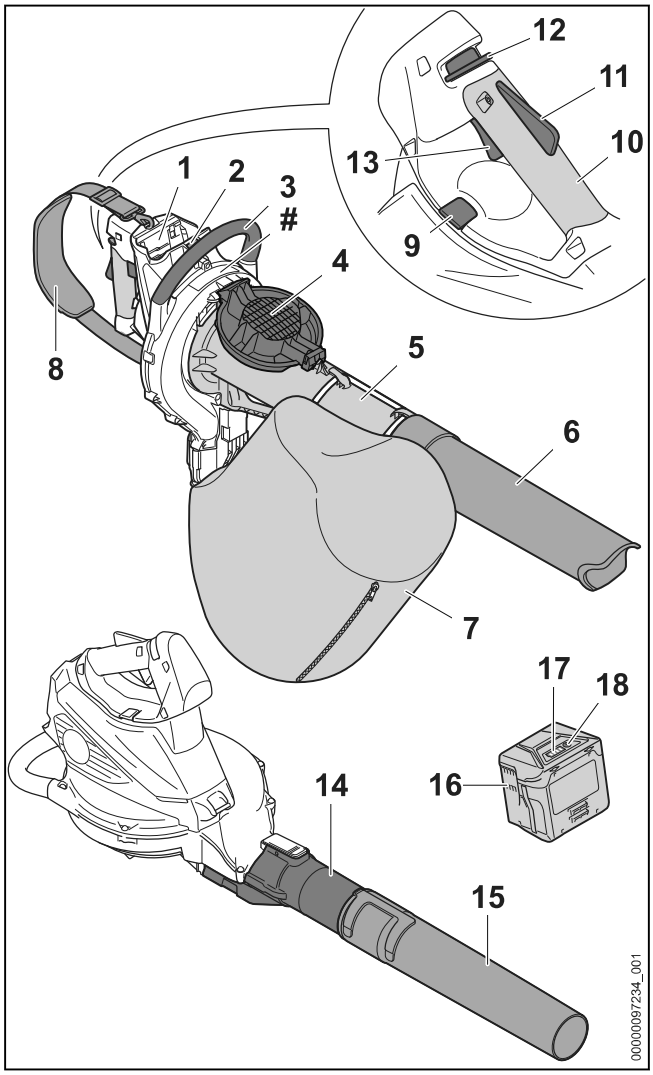

1 **Akku-Schacht**
Der Akku-Schacht nimmt den Akku auf.

2 **Sperrhebel**
Der Sperrhebel hält den Akku im Akku-Schacht.

3 **Bügelgriff**
Der Bügelgriff dient zum Halten und Führen des Saughäckslers.

4 **Schutzgitter**
Das Schutzgitter schützt den Benutzer vor sich bewegenden Teilen im Saughäcksler.

5 **Saugrohr**
Das Saugrohr führt das Sauggut in den Saughäcksler.

6 **Düse**
Die Düse führt das Sauggut zum Saugrohr.

7 **Fangsack**
Der Fangsack sammelt das Sauggut.

8 **Einschultergurt**
Der Einschultergurt dient zum Tragen des Saughäckslers.

9 **Rasthebel**
Der Rasthebel klemmt den Bedienungsgriff in seiner Position fest.

10 **Bedienungsgriff**
Der Bedienungsgriff dient zum Bedienen, Führen und Tragen des Saughäckslers.

11 **Ergo-Hebel**
Der Ergo-Hebel hält den Entsperrschieber in Position, wenn der Schalthebel losgelassen wird.

12 **Entsperrschieber**
Der Entsperrschieber entsperrt den Schalthebel.

13 **Schalthebel**
Der Schalthebel schaltet den Saughäcksler ein und aus.

14 **Blasrohr**
Das Blasrohr führt den Luftstrom.

15 **Düse**
Die Düse führt und bündelt den Luftstrom.

16 **Akku**
Der Akku versorgt das Blasgerät mit Energie.

17 **LEDs**
Die LEDs zeigen den Ladezustand des Akkus und Störungen an.

18 **Drucktaste**
Die Drucktaste aktiviert die LEDs am Akku.

Leistungsschild mit Maschinennummer

3.2 Symbole

Die Symbole können auf dem Saughäcksler und dem Akku sein und bedeuten Folgendes:

Dieses Symbol gibt an, dass der Bedienungsgriff um 180° gedreht werden kann.

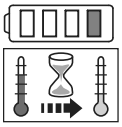

1 LED leuchtet rot. Der Akku ist zu warm oder zu kalt.

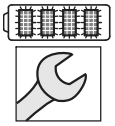

4 LEDs blinken rot. Im Akku besteht eine Störung.

Garantierter Schallleistungspegel nach Richtlinie 2000/14/EG in dB(A) um Schallemissionen von Produkten vergleichbar zu machen.

Die Angabe neben dem Symbol weist auf den Energieinhalt des Akkus nach Spezifikation des Zellenherstellers hin. Der in der Anwendung zur Verfügung stehende Energieinhalt ist geringer.

Produkt nicht mit dem Hausmüll entsorgen.

4 Sicherheitshinweise

4.1 Warnsymbole

Die Warnsymbole auf dem Saughäcksler oder Akku bedeuten Folgendes:

Sicherheitshinweise und deren Maßnahmen beachten.

Gebrauchsanleitung lesen, verstehen und aufbewahren.

Schutzbrille tragen.

Sicherheitshinweise zu hochgeschleuderten Gegenständen und deren Maßnahmen beachten.

Lange Haare so sichern, dass sie nicht in den Saughäcksler hineingezogen werden können.

Akku während Arbeitsunterbrechungen, des Transports, der Aufbewahrung, Wartung oder Reparatur herausnehmen.

Saughäcksler vor Regen und Feuchtigkeit schützen.

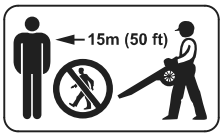

Sicherheitsabstand einhalten.

Sich bewegende Teile im Gebläserad nicht berühren. Falls das Saugrohr nicht montiert ist: Schutzgitter schließen.

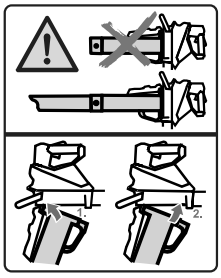

Saughäcksler nur mit angebautem Saugrohr und angebauter Düse verwenden.

Akku vor Hitze und Feuer schützen.

Akku vor Regen und Feuchtigkeit schützen und nicht in Flüssigkeiten tauchen.

4.2 Bestimmungsgemäße Verwendung

Der Saughäcksler STIHL SHA 56 dient zum Aufsaugen von Materialien wie Laub, Grasschnitt und ähnlichem Kehrgut und zum Blasen von Laub, Gras, Papier und ähnlichen Materialien.

Der Saughäcksler darf bei Regen nicht verwendet werden.

Der Akku STIHL AK versorgt den Saughäcksler mit Energie.

⚠ WARNUNG

- Akkus, die nicht von STIHL für den Saughäcksler freigegeben sind, können Brände und Explosionen auslösen. Personen können schwer verletzt oder getötet werden und Sachschaden kann entstehen.
  - ► Saughäcksler mit einem Akku STIHL AK verwenden.
- Falls der Saughäcksler oder der Akku nicht bestimmungsgemäß verwendet werden, können Personen schwer verletzt oder getötet werden und Sachschaden kann entstehen.
  - ► Saughäcksler und Akku so verwenden, wie es in dieser Gebrauchsanleitung beschrieben ist.
  - ► Akku so verwenden, wie es in der Gebrauchsanleitung Akku STIHL AK beschrieben ist.

4.3 Anforderungen an den Benutzer

⚠ WARNUNG

- Benutzer ohne eine Unterweisung können die Gefahren des Saughäckslers und Akkus nicht erkennen oder nicht einschätzen. Der Benutzer oder andere Personen können schwer verletzt oder getötet werden.

  - ► Gebrauchsanleitung lesen, verstehen und aufbewahren.
  - ► Falls der Saughäcksler oder der Akku an eine andere Person weitergegeben wird: Gebrauchsanleitung mitgeben.

- Sicherstellen, dass der Benutzer folgende Anforderungen erfüllt:
  - Der Benutzer ist ausgeruht.
  - Der Benutzer ist körperlich, sensorisch und geistig fähig, den Saughäcksler und den Akku zu bedienen und damit zu arbeiten. Falls der Benutzer körperlich, sensorisch oder geistig eingeschränkt dazu fähig ist, darf der Benutzer nur unter Aufsicht oder nach Anweisung durch eine verantwortliche Person damit arbeiten.
  - Der Benutzer kann die Gefahren des Saughäckslers und des Akkus erkennen und einschätzen.
  - Der Benutzer ist volljährig oder der Benutzer wird entsprechend nationaler Regelungen unter Aufsicht in einem Beruf ausgebildet.
  - Der Benutzer hat eine Unterweisung von einem STIHL Fachhändler oder einer fachkundigen Person erhalten, bevor er das erste Mal mit dem Saughäcksler arbeitet.
  - Der Benutzer ist nicht durch Alkohol, Medikamente oder Drogen beeinträchtigt.
- Falls Unklarheiten bestehen: Einen STIHL Fachhändler aufsuchen.

4.4 Bekleidung und Ausstattung

⚠ WARNUNG

- Während der Arbeit können lange Haare in den Saughäcksler hineingezogen werden. Der Benutzer kann schwer verletzt werden.

  - Lange Haare so zusammenbinden und so sichern, dass sie sich oberhalb der Schultern befinden.
- Während der Arbeit können Gegenstände mit hoher Geschwindigkeit hochgeschleudert werden. Der Benutzer kann verletzt werden.

  - Eine eng anliegende Schutzbrille tragen. Geeignete Schutzbrillen sind nach Norm EN 166 oder nach nationalen Vorschriften geprüft und mit der entsprechenden Kennzeichnung im Handel erhältlich.
  - Eine lange Hose tragen.
- Während der Arbeit kann Staub aufgewirbelt werden. Eingeatmeter Staub kann die Gesundheit schädigen und allergische Reaktionen auslösen.
  - Falls Staub aufgewirbelt wird: Eine Staubschutzmaske tragen.
- Ungeeignete Bekleidung kann sich in Holz, Gestrüpp und im Saughäcksler verfangen. Benutzer ohne geeignete Bekleidung können schwer verletzt werden.
  - Eng anliegende Bekleidung tragen.
- Während der Reinigung oder Wartung kann der Benutzer in Kontakt mit dem Gebläserad kommen. Der Benutzer kann verletzt werden.
  - Arbeitshandschuhe aus widerstandsfähigem Material tragen.
  - Schals und Schmuck ablegen.
- Falls der Benutzer ungeeignetes Schuhwerk trägt, kann er ausrutschen. Der Benutzer kann verletzt werden.
  - Festes, geschlossenes Schuhwerk mit griffiger Sohle tragen.

4.5 Arbeitsbereich und Umgebung

4.5.1 Saughäcksler

⚠ WARNUNG

- Unbeteiligte Personen, Kinder und Tiere können die Gefahren des Saughäckslers und hochgeschleuderter Gegenstände nicht erkennen und nicht einschätzen. Unbeteiligte Personen, Kinder und Tiere können schwer verletzt werden und Sachschaden kann entstehen.

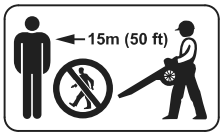

- ► Unbeteiligte Personen, Kinder und Tiere im Umkreis von 15 m um den Arbeitsbereich fernhalten.
- ► Einen Abstand von 15 m zu Gegenständen einhalten.
- ► Saughäcksler nicht unbeaufsichtigt lassen.
- ► Sicherstellen, dass Kinder nicht mit dem Saughäcksler spielen können.

- Der Saughäcksler ist nicht wassergeschützt. Falls im Regen oder in feuchter Umgebung gearbeitet wird, kann es zu einem elektrischen Schlag kommen. Der Benutzer kann verletzt werden und der Saughäcksler kann beschädigt werden.

- ► Nicht im Regen und nicht in feuchter Umgebung arbeiten.

- Elektrische Bauteile des Saughäckslers können Funken erzeugen. Funken können in leicht brennbarer oder explosiver Umgebung Brände und Explosionen auslösen. Personen können schwer verletzt oder getötet werden und Sachschaden kann entstehen.
  - ► Nicht in einer leicht brennbaren und nicht in einer explosiven Umgebung arbeiten.

4.5.2 Akku

⚠ WARNUNG

- Unbeteiligte Personen, Kinder und Tiere können die Gefahren des Akkus nicht erkennen und nicht einschätzen. Unbeteiligte Personen, Kinder und Tiere können schwer verletzt werden.
  - ► Unbeteiligte Personen, Kinder und Tiere fernhalten.
  - ► Akku nicht unbeaufsichtigt lassen.
  - ► Sicherstellen, dass Kinder nicht mit dem Akku spielen können.
- Der Akku ist nicht gegen alle Umgebungseinflüsse geschützt. Falls der Akku bestimmten Umgebungseinflüssen ausgesetzt ist, kann der Akku in Brand geraten, explodieren oder irreparabel beschädigt werden. Personen können schwer verletzt werden und Sachschaden kann entstehen.

- ► Akku vor Hitze und Feuer schützen.
- ► Akku nicht ins Feuer werfen.
- ► Akku nicht außerhalb der angegebenen Temperaturgrenzen laden, verwenden und aufbewahren, 📖 20.3.

- ► Akku vor Regen und Feuchtigkeit schützen und nicht in Flüssigkeiten tauchen.
- ► Akku von metallischen Kleinteilen fernhalten.
- ► Akku nicht hohem Druck aussetzen.
- ► Akku nicht Mikrowellen aussetzen.
- ► Akku vor Chemikalien und vor Salzen schützen.

4.6 Sicherheitsgerechter Zustand

4.6.1 Saughäcksler

Der Saughäcksler ist im sicherheitsgerechten Zustand, falls folgende Bedingungen erfüllt sind:

- Der Saughäcksler ist unbeschädigt.
- Der Saughäcksler ist sauber und trocken.
- Die Bedienungselemente funktionieren und sind unverändert.
- Der Reißverschluss am Fangsack lässt sich vollständig schließen und öffnen.
- Die Verschleißgrenzen sind nicht überschritten.
- Original STIHL Zubehör für diesen Saughäcksler ist angebaut.
- Das Zubehör ist richtig angebaut.

⚠ WARNUNG

- In einem nicht sicherheitsgerechten Zustand können Bauteile nicht mehr richtig funktionieren und Sicherheitseinrichtungen außer Kraft gesetzt werden. Personen können schwer verletzt oder getötet werden.
  - ► Mit einem unbeschädigten Saughäcksler arbeiten.
  - ► Falls der Saughäcksler verschmutzt oder nass ist: Saughäcksler reinigen und trocknen lassen.
  - ► Saughäcksler nicht verändern. Ausnahme: Anbau einer für diesen Saughäcksler passenden Düse oder Fangsack.
  - ► Falls die Bedienungselemente nicht funktionieren: Nicht mit dem Saughäcksler arbeiten.
  - ► Falls sich der Reißverschluss am Fangsack nicht schließen oder öffnen lässt: Nicht mit dem Saughäcksler arbeiten.
  - ► Verschleißgrenzen beachten und einhalten.
  - ► Original STIHL Zubehör für diesen Saughäcksler anbauen.
  - ► Zubehör so anbauen, wie es in dieser Gebrauchsanleitung oder in der Gebrauchsanleitung des Zubehörs beschrieben ist.

- ► Gegenstände nicht in die Öffnungen des Saughäckslers stecken.
- ► Abgenutzte oder beschädigte Hinweisschilder ersetzen.
- ► Falls Unklarheiten bestehen: Einen STIHL Fachhändler aufsuchen.

4.6.2 Akku

Der Akku ist im sicherheitsgerechten Zustand, falls folgende Bedingungen erfüllt sind:
– Der Akku ist unbeschädigt.
– Der Akku ist sauber und trocken.
– Der Akku funktioniert und ist unverändert.

⚠ WARNUNG

- In einem nicht sicherheitsgerechten Zustand kann der Akku nicht mehr sicher funktionieren. Personen können schwer verletzt werden.
  - ► Mit einem unbeschädigten und funktionierenden Akku arbeiten.
  - ► Einen beschädigten oder defekten Akku nicht laden.
  - ► Falls der Akku verschmutzt ist: Akku reinigen.
  - ► Falls der Akku nass oder feucht ist: Akku trocknen lassen, 📖 20.4.
  - ► Akku nicht verändern.
  - ► Gegenstände nicht in die Öffnungen des Akkus stecken.
  - ► Elektrische Kontakte des Akkus nicht mit metallischen Gegenständen verbinden und kurzschließen.
  - ► Akku nicht öffnen.
  - ► Abgenutzte oder beschädigte Hinweisschilder ersetzen.
- Aus einem beschädigten Akku kann Flüssigkeit austreten. Falls die Flüssigkeit mit der Haut oder den Augen in Kontakt kommt, können die Haut oder die Augen gereizt werden.
  - ► Kontakt mit der Flüssigkeit vermeiden.
  - ► Falls Kontakt mit der Haut aufgetreten ist: Betroffene Hautstellen mit reichlich Wasser und Seife abwaschen.
  - ► Falls Kontakt mit den Augen aufgetreten ist: Augen mindestens 15 Minuten mit reichlich Wasser spülen und einen Arzt aufsuchen.
- Ein beschädigter oder defekter Akku kann ungewöhnlich riechen, rauchen oder brennen. Personen können schwer verletzt oder getötet werden und Sachschaden kann entstehen.
  - ► Falls der Akku ungewöhnlich riecht oder raucht: Akku nicht verwenden und von brennbaren Stoffen fernhalten.
  - ► Falls der Akku brennt: Versuchen, den Akku mit einem Feuerlöscher oder Wasser zu löschen.

4.7 Arbeiten

⚠ WARNUNG

- Der Benutzer kann in bestimmten Situationen nicht mehr konzentriert arbeiten. Der Benutzer kann stolpern, fallen und schwer verletzt werden.
  - ► Ruhig und überlegt arbeiten.
  - ► Falls die Lichtverhältnisse und Sichtverhältnisse schlecht sind: Nicht mit dem Saughäcksler arbeiten.
  - ► Saughäcksler alleine bedienen.
  - ► Nicht über Schulterhöhe arbeiten.
  - ► Auf Hindernisse achten.
  - ► Auf dem Boden stehend arbeiten und das Gleichgewicht halten. Falls in der Höhe gearbeitet werden muss: Eine Hubarbeitsbühne oder ein sicheres Gerüst verwenden.
  - ► Falls Ermüdungserscheinungen auftreten: Eine Arbeitspause einlegen.
  - ► Mit geschlossenem Reißverschluss am Fangsack arbeiten.
  - ► Falls der Saughäcksler als Blasgerät verwendet wird: In Windrichtung blasen.
- Während der Arbeit können Gegenstände mit hoher Geschwindigkeit hochgeschleudert werden. Personen und Tiere können verletzt werden und Sachschaden kann entstehen.
  - ► Nicht in Richtung von Personen, Tieren und Gegenständen blasen.
- Falls sich der Saughäcksler während der Arbeit verändert oder sich ungewohnt verhält, kann der Saughäcksler in einem nicht sicherheitsgerechten Zustand sein. Personen können schwer verletzt werden und Sachschaden kann entstehen.
  - ► Arbeit beenden, Akku herausnehmen und einen STIHL Fachhändler aufsuchen.
- Während der Arbeit können Vibrationen durch den Saughäcksler entstehen.
  - ► Arbeitspausen machen.
  - ► Falls Anzeichen einer Durchblutungsstörung auftreten: Einen Arzt aufsuchen.
- Durch aufgewirbelten Staub kann sich der Saughäcksler elektrostatisch aufladen. Unter bestimmten Umgebungsbedingungen (z.B. trockene Umgebung), kann sich der Saughäcksler schlagartig entladen und Funken können entstehen. Funken können in leicht brennbarer oder explosiver Umgebung Brände und Explosionen auslösen. Personen können schwer verletzt oder getötet werden und Sachschaden kann entstehen.
  - ► Nicht in einer leicht brennbaren und nicht in einer explosiven Umgebung arbeiten.

- Die sich bewegenden Teile im Gebläserad können den Benutzer verletzen. Der Benutzer kann schwer verletzt werden.

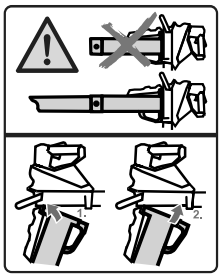

  ► Saughäcksler nur mit angebautem Saugrohr und angebauter Düse verwenden.

  ► Sich bewegende Teile im Gebläserad nicht berühren.
  ► Falls das Saugrohr nicht montiert ist: Schutzgitter schließen.
  ► Falls die bewegenden Teile im Gebläserad durch einen Gegenstand blockiert sind: Saughäcksler ausschalten und Akku herausnehmen. Erst dann den Gegenstand beseitigen.
- In einer Gefahrensituation kann der Benutzer in Panik geraten und das Tragsystem nicht ablegen. Der Benutzer kann schwer verletzt werden.
  ► Ablegen des Tragsystems üben.

4.8 Transportieren

4.8.1 Saughäcksler

⚠ WARNUNG

- Während des Transports kann der Saughäcksler umkippen oder sich bewegen. Personen können verletzt werden und Sachschaden kann entstehen.

  ► Akku herausnehmen.
  ► Saughäcksler mit Spanngurten, Riemen oder einem Netz so sichern, dass es nicht umkippen und sich nicht bewegen kann.
  ► Falls das Saugrohr nicht montiert ist: Schutzgitter schließen.

4.8.2 Akku

⚠ WARNUNG

- Der Akku ist nicht gegen alle Umgebungseinflüsse geschützt. Falls der Akku bestimmten Umgebungseinflüssen ausgesetzt ist, kann der Akku beschädigt werden und Sachschaden kann entstehen.
  ► Einen beschädigten Akku nicht transportieren.
- Während des Transports kann der Akku umkippen oder sich bewegen. Personen können verletzt werden und Sachschaden kann entstehen.
  ► Akku in der Verpackung so verpacken, dass er sich nicht bewegen kann.
  ► Verpackung so sichern, dass sie sich nicht bewegen kann.

4.9 Aufbewahren

4.9.1 Saughäcksler

⚠ WARNUNG

- Kinder können die Gefahren des Saughäckslers nicht erkennen und nicht einschätzen. Kinder können schwer verletzt werden.

  ► Akku herausnehmen.
  ► Saughäcksler außerhalb der Reichweite von Kindern aufbewahren.
- Die elektrischen Kontakte am Saughäcksler und metallische Bauteile können durch Feuchtigkeit korrodieren. Der Saughäcksler kann beschädigt werden.

  ► Akku herausnehmen.
  ► Saughäcksler sauber und trocken aufbewahren.

4.9.2 Akku

⚠ WARNUNG

- Kinder können die Gefahren des Akkus nicht erkennen und nicht einschätzen. Kinder können schwer verletzt werden.
  ► Akku außerhalb der Reichweite von Kindern aufbewahren.
- Der Akku ist nicht gegen alle Umgebungseinflüsse geschützt. Falls der Akku bestimmten Umgebungseinflüssen ausgesetzt ist, kann der Akku irreparabel beschädigt werden.
  ► Akku sauber und trocken aufbewahren.
  ► Akku in einem geschlossenen Raum aufbewahren.
  ► Akku getrennt vom Saughäcksler aufbewahren.
  ► Falls der Akku im Ladegerät aufbewahrt wird: Netzstecker ziehen und den Akku mit einem Ladezustand zwischen 40 % und 60 % (2 grün leuchtende LEDs) aufbewahren.
  ► Akku nicht außerhalb der angegebenen Temperaturgrenzen aufbewahren, 📖 20.3.

4.10 Reinigen, Warten und Reparieren

⚠ WARNUNG

- Falls während der Reinigung, Wartung oder Reparatur der Akku eingesetzt ist, kann der Saughäcksler unbeabsichtigt eingeschaltet werden. Personen können schwer verletzt werden und Sachschaden kann entstehen.

  ► Akku herausnehmen.

- Scharfe Reinigungsmittel, das Reinigen mit einem Wasserstrahl oder spitzen Gegenständen können den Saughäcksler und den Akku beschädigen. Falls der Saughäcksler oder der Akku nicht so gereinigt werden, wie es in dieser Gebrauchsanleitung beschrieben ist, können Bauteile nicht mehr richtig funktionieren und Sicherheitseinrichtungen außer Kraft gesetzt werden. Personen können schwer verletzt werden.
  ► Saughäcksler und Akku so reinigen, wie es in dieser Gebrauchsanleitung beschrieben ist.
- Falls der Saughäcksler oder der Akku nicht richtig gewartet oder repariert werden, können Bauteile nicht mehr richtig funktionieren und Sicherheitseinrichtungen außer Kraft gesetzt werden. Personen können schwer verletzt oder getötet werden.
  ► Saughäcksler, Blasgerät und Akku nicht selbst warten oder reparieren.
  ► Falls der Saughäcksler oder der Akku gewartet oder repariert werden müssen: Einen STIHL Fachhändler aufsuchen.

5 Saughäcksler einsatzbereit machen

5.1 Saughäcksler einsatzbereit machen

Vor jedem Arbeitsbeginn müssen folgende Schritte durchgeführt werden:

► Sicherstellen, dass sich folgende Bauteile im sicherheitsgerechten Zustand befinden:
  – Saughäcksler, 📖 4.6.1
  – Akku, 📖 4.6.2.
► Akku prüfen, 📖 10.3.
► Akku vollständig laden, 📖 6.1.
► Saughäcksler reinigen, 📖 17.1.
► Düse anbauen, 📖 7.1
► Saugrohr anbauen, 📖 7.2.1.
► Fangsack anbauen, 📖 7.3.1.
► Saughäcksler prüfen, 📖 10.2.
► Bedienungselemente prüfen, 📖 10.1.
► Falls die Schritte nicht durchgeführt werden können: Saughäcksler nicht verwenden und einen STIHL Fachhändler aufsuchen.

6 Akku laden und LEDs

6.1 Akku laden

Die Ladezeit hängt von verschiedenen Einflüssen ab, z. B. von der Temperatur des Akkus oder von der Umgebungstemperatur. Für eine optimale Leistungsfähigkeit die empfohlenen Temperaturbereiche beachten, 📖 20.4. Die tatsächliche Ladezeit kann von der angegebenen Ladezeit abweichen. Die Ladezeit ist unter www.stihl.com/charging-times angegeben.

► Akku so laden, wie es in der Gebrauchsanleitung Ladegerät STIHL AL 101, 301, 500 beschrieben ist.

6.2 Ladezustand anzeigen

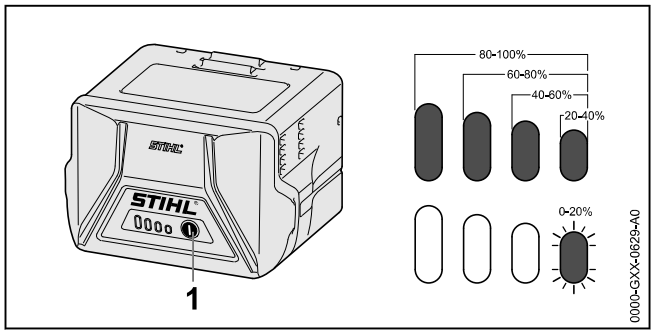

► Drucktaste (1) drücken.
  Die LEDs leuchten ca. 5 Sekunden lang grün und zeigen den Ladezustand an.
► Falls die rechte LED grün blinkt: Akku laden.

6.3 LEDs am Akku

Die LEDs können den Ladezustand des Akkus oder Störungen anzeigen. Die LEDs können grün oder rot leuchten oder blinken.

Falls die LEDs grün leuchten oder blinken, wird der Ladezustand angezeigt.

► Falls die LEDs rot leuchten oder blinken: Störungen beheben, 📖 19.1.
  Im Saughäcksler oder im Akku besteht eine Störung.

7 Saughäcksler zusammenbauen

7.1 Düse anbauen

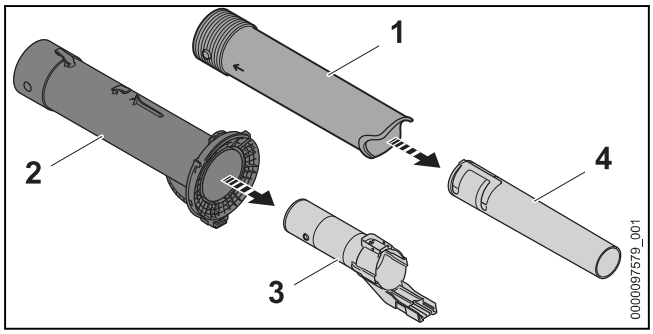

- Blasrohr (3) aus Saugrohr (2) ziehen.
- Düse (4) aus Düse (1) ziehen.

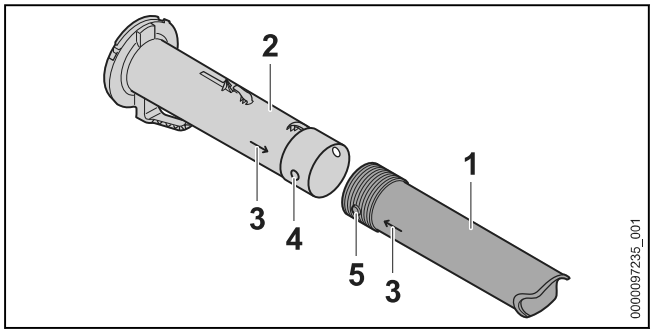

- Loch (4) und Zapfen (5) auf gleiche Höhe bringen.
  Die Pfeile (3) zeigen zueinander.
- Düse (1) auf das Saugrohr (2) schieben.
  Die Düse (1) rastet hörbar ein und muss nicht mehr abgebaut werden.

7.2 Saugrohr anbauen und abbauen

7.2.1 Saugrohr anbauen

- Saughäcksler ausschalten und Akku herausnehmen

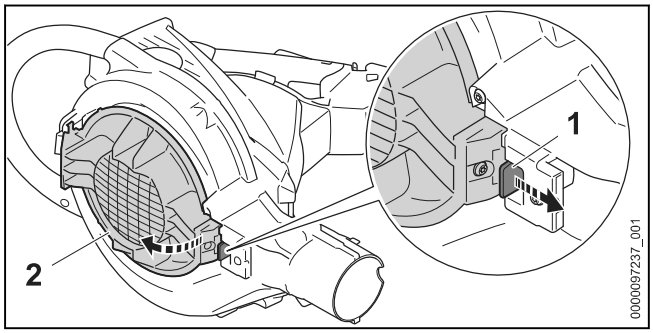

- Rasthebel (1) ziehen.
- Schutzgitter (2) vollständig öffnen.

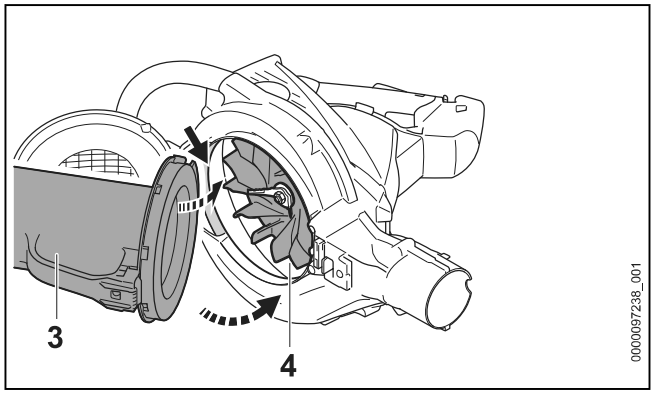

- Saugrohr (3) in das Gebläsegehäuse (4) einsetzen.
- Saugrohr in das Gebläsegehäuse einschwenken.
  Das Saugrohr (3) rastet hörbar ein.

7.2.2 Saugrohr abbauen

- Saughäcksler ausschalten und Akku herausnehmen.
- Saugrohr festhalten und Rasthebel ziehen.
- Saugrohr aus dem Gebläsegehäuse herausnehmen.
- Schutzgitter schließen.

Der Rasthebel rastet hörbar ein.

7.3 Fangsack anbauen und abbauen

7.3.1 Fangsack anbauen

- Saughäcksler ausschalten und Akku herausnehmen.
- Reißverschluss am Fangsack schließen.

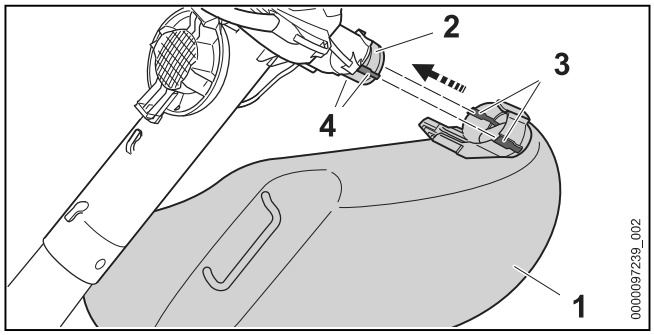

- Fangsack (1) so über die Öffnung (2) schieben, dass die seitlichen Führungen (4) mit den Aussparungen (3) fluchten.
  Der Fangsack rastet hörbar ein.

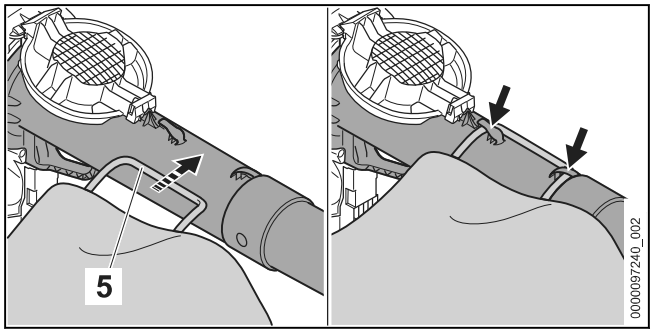

- Schlaufe (5) einhängen.

7.3.2 Fangsack abbauen

- Saughäcksler ausschalten und Akku herausnehmen.

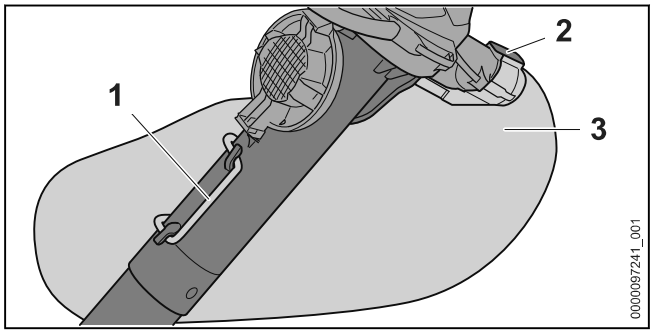

- Schlaufe (1) aushängen.
- Rasthebel (2) drücken und gedrückt halten.
- Fangsack (3) abziehen.

8 Akku einsetzen und herausnehmen

8.1 Akku einsetzen

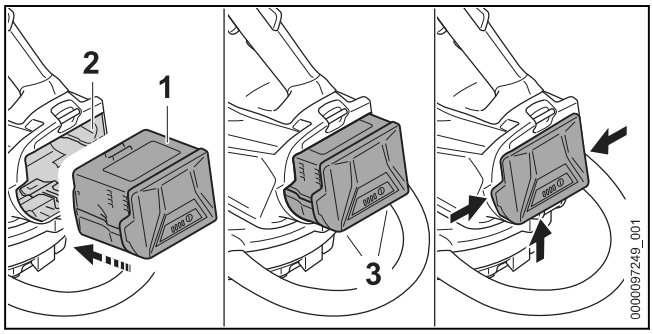

- Akku (1) so lange in den Akku-Schacht (2) drücken, bis ein Klick zu hören ist.
  Die Pfeile (3) am Akku (1) sind noch sichtbar und der Akku (1) ist im Akku-Schacht (2) gesichert. Zwischen dem Saughäcksler und dem Akku (1) besteht kein elektrischer Kontakt.
- Akku (1) bis zum Anschlag in den Akku-Schacht (2) drücken.
  Der Akku (1) rastet mit einem zweiten Klick ein und schließt bündig mit dem Gehäuse des Saughäckslers ab.

8.2 Akku herausnehmen

- Eine Hand so vor den Akku-Schacht halten, dass der Akku (2) nicht herunterfallen kann.

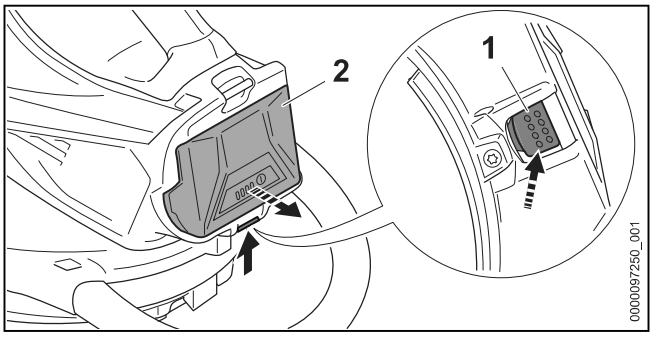

- Sperrhebel (1) mit der anderen Hand drücken. Der Akku (2) ist entriegelt und kann herausgenommen werden.

9 Saughäcksler einschalten und ausschalten

9.1 Saughäcksler einschalten

- Saughäcksler mit der rechten Hand am Bedienungsgriff so festhalten, dass der Daumen den Bedienungsgriff umschließt.
- Saughäcksler mit der linken Hand am Bügelgriff so festhalten, dass der Daumen den Bügelgriff umschließt.

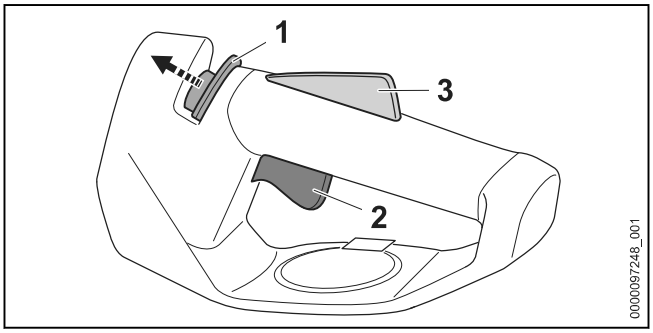

- Entsperrschieber (1) mit dem Daumen in Richtung Bügelgriff schieben und halten.
- Schalthebel (2) mit dem Zeigefinger drücken und gedrückt halten.
  Der Saughäcksler beschleunigt und das Sauggut wird angesaugt. Der Entsperrschieber (1) kann losgelassen werden.

Je weiter der Schalthebel (2) gedrückt ist, umso mehr Sauggut wird aufgesaugt.

Wenn der Ergo-Hebel (3) gedrückt ist, bleibt der Schalthebel (2) entsperrt. Dadurch kann der Schalthebel losgelassen und wieder gedrückt werden, ohne dass der Entsperrschieber erneut in Richtung Saugrohr geschoben werden muss.

Wenn der Schalthebel (2) und der Ergo-Hebel (3) lossgelassen werden, ist der Schalthebel (2) gesperrt. Der Entsperrschieber (1) muss

erneut in Richtung Büglgriff geschoben und gehalten werden, um den Schalthebel (2) zu entsperren.

9.2 Saughäcksler ausschalten

- Schalthebel loslassen.
  Das Sauggut wird nicht mehr angesaugt.
- Falls weiterhin Sauggut angesaugt wird: Akku herausnehmen und einen STIHL Fachhändler aufsuchen.
  Der Saughäcksler ist defekt.

10 Saughäcksler und Akku prüfen

10.1 Bedienungselemente prüfen

Schalthebel

- Akku herausnehmen.
- Schalthebel drücken.
- Falls der Schalthebel schwergängig ist oder nicht in die Ausgangsposition zurückfedert: Saughäcksler nicht verwenden und einen STIHL Fachhändler aufsuchen.
  Der Schalthebel ist defekt.

Saughäcksler einschalten

- Akku einsetzen.
- Schalthebel drücken und gedrückt halten.
  Das Sauggut wird angesaugt.
- Falls 3 LEDs rot blinken: Akku herausnehmen und einen STIHL Fachhändler aufsuchen.
  Im Saughäcksler besteht eine Störung.
- Schalthebel loslassen.
  Das Sauggut wird nicht mehr angesaugt.
- Falls weiterhin Sauggut angesaugt wird: Akku herausnehmen und einen STIHL Fachhändler aufsuchen.
  Der Saughäcksler ist defekt.

10.2 Saughäcksler prüfen

- Saughäcksler ausschalten und Akku herausnehmen.

Saugrohr prüfen

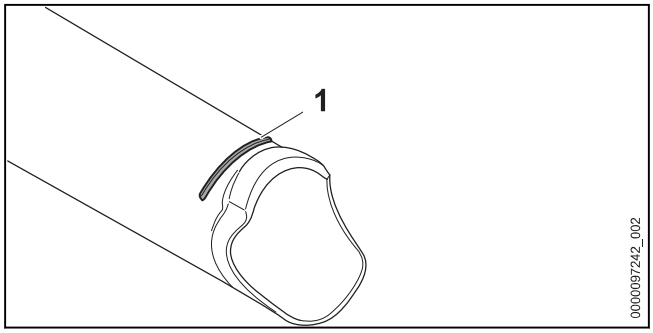

- Prüfen ob die Verschleißmarkierung (1) am Saugrohr sichtbar ist.
- Falls die Verschleißmarkierung am Saugrohr nicht sichtbar ist: Saughäcksler nicht verwenden und einen STIHL Fachhändler aufsuchen.
- Falls Unklarheiten bestehen: Einen STIHL Fachhändler aufsuchen.

Verschleißeinlage prüfen

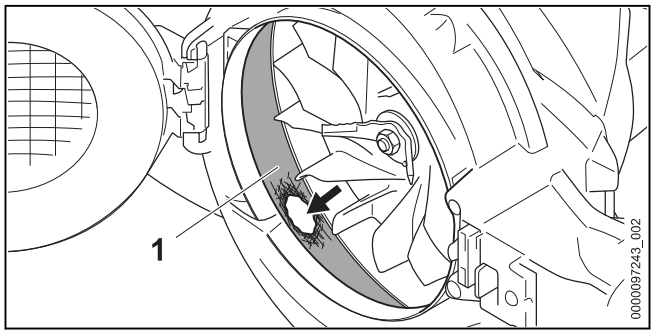

- Saugrohr abbauen.
- Prüfen ob in der Verschleißeinlage (1) beschädigt ist.
- Falls die Verschleißeinlage beschädigt ist: Saughäcksler nicht verwenden und einen STIHL Fachhändler aufsuchen.
- Falls Unklarheiten bestehen: Einen STIHL Fachhändler aufsuchen.

10.3 Akku prüfen

- Drucktaste am Akku drücken.
  Die LEDs leuchten oder blinken.
- Falls die LEDs nicht leuchten oder blinken: Akku nicht verwenden und einen STIHL Fachhändler aufsuchen.
  Im Akku besteht eine Störung.

11 Mit dem Saughäcksler arbeiten

11.1 Saughäcksler halten und führen

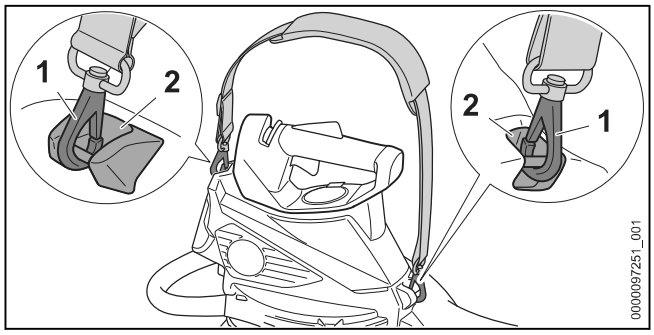

- Tragösen (2) in die Karabinerhaken (1) einhängen

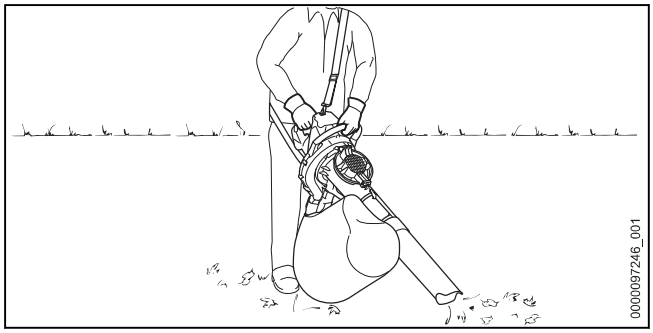

- Saughäcksler mit linken Hand am Bügelgriff und der rechten Hand am Bedienungsgriff so festhalten und führen, dass der Daumen der linken Hand den Bügelgriff und der Daumen der rechten Hand den Bedienungsgriff umschließt.

11.2 Saughäckseln

- Düse auf den Boden richten.
- Langsam und kontrolliert vorwärts gehen.

Für eine optimale Leistungsfähigkeit die empfohlenen Temperaturbereiche beachten, 📖 20.4.

11.3 Fangsack leeren

- Saughäcksler ausschalten und Akku herausnehmen.
- Fangsack vom Saughäcksler abbauen.
- Fangsack so an der Tragöse tragen, dass kein Inhalt aus der Öffnung herausfallen kann.
- Reißverschluss vollständig öffnen und Inhalt vorschriftsmäßig entsorgen.
- Reißverschluss vollständig schließen.
- Fangsack an Saughäcksler anbauen.

12 Saughäcksler zum Blasgerät umbauen

12.1 Saugrohr und Fangsack abbauen

- Saughäcksler ausschalten und Akku herausnehmen.
- Saugrohr abbauen.
- Fangsack abbauen.

12.2 Bedienungsgriff drehen

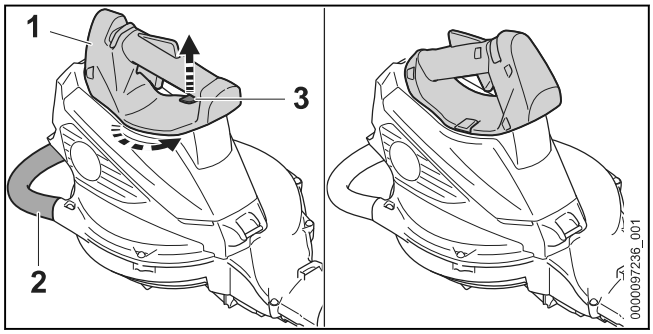

- Saughäcksler mit einer Hand am Bedienungsgriff (1) festhalten.
- Rasthebel (3) nach oben ziehen und halten.
- Bügelgriff (2) um 45° gegen den Uhrzeigersinn drehen.
- Rasthebel (3) loslassen.
- Bügelgriff (2) gegen den Uhrzeigersinn weiter drehen, bis er einrastet.

12.3 Blasrohr anbauen und abbauen

12.3.1 Blasrohr anbauen

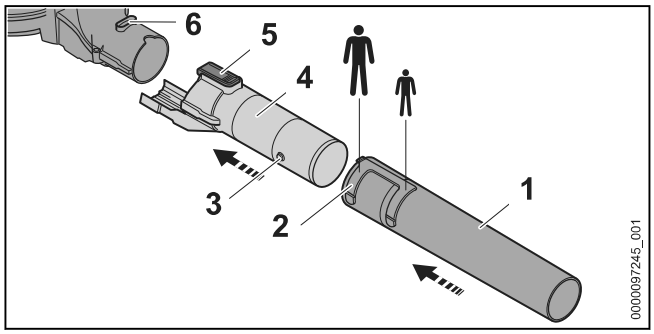

- Zapfen (3) und Nut (2) auf gleiche Höhe bringen.
- Düse (1) bis zur gewünschten Position auf das Blasrohr (4) schieben.
- Düse (1) so lange drehen, bis sie einrastet. Die Düse (1) rastet hörbar ein.
- Rasthebel (5) und Nut (6) auf gleiche Höhe bringen.
- Blasrohr (4) auf das Blasgerät schieben. Der Rasthebel (5) rastet hörbar ein.

12.3.2 Blasrohr abbauen

- Rasthebel drücken und gedrückt halten.
- Blasrohr vom Blasgerät abnehmen.

12.4 Blasgerät halten und führen

- Blasgerät mit einer Hand am Bedienungsgriff so festhalten und führen, dass der Daumen den Bedienungsgriff umschließt.

12.5 Blasen

- Akku einsetzen und Blasgerät einschalten.

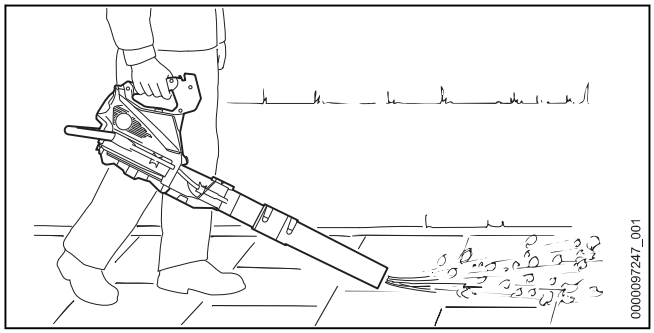

- Düse auf den Boden richten.
- Langsam und kontrolliert vorwärts gehen.

13 Blasgerät zum Saughäcksler umbauen

13.1 Blasgerät zum Saughäcksler umbauen

- Blasgerät ausschalten und Akku herausnehmen.
- Blasrohr abbauen.
- Bedienungsgriff drehen.
- Saugrohr anbauen.
- Fangsack anbauen.

14 Nach dem Arbeiten

14.1 Nach dem Arbeiten

- Saughäcksler ausschalten und Akku herausnehmen.
- Fangsack leeren.
- Falls der Saughäcksler nass ist: Saughäcksler trocknen lassen.
- Falls der Fangsack nass ist: Fangsack trocknen lassen.
- Falls der Akku nass oder feucht ist: Akku trocknen lassen, 📖 20.4.
- Saughäcksler reinigen.
- Fangsack reinigen.
- Akku reinigen.

15 Transportieren

15.1 Saughäcksler transportieren

- Saughäcksler ausschalten und Akku herausnehmen.
- Falls das Saugrohr abgebaut wird: Schutzgitter schließen.

Saughäcksler tragen

- Saughäcksler mit einer Hand so am Bügelgriff tragen, dass das Saugrohr nach hinten zeigt.
- Falls der Saughäcksler als Blasgerät umgebaut ist: Blasgerät mit einer Hand am Bedienungsgriff tragen.

Saughäcksler in einem Fahrzeug transportieren

- Saughäcksler so sichern, dass der Saughäcksler nicht umkippen und sich nicht bewegen kann.

15.2 Akku transportieren

- Saughäcksler ausschalten und Akku herausnehmen.
- Sicherstellen, dass der Akku im sicherheitsgerechten Zustand ist.
- Akku so verpacken, dass er sich in der Verpackung nicht bewegen kann.
- Verpackung so sichern, dass sie sich nicht bewegen kann.

Der Akku unterliegt den Anforderungen zum Transport gefährlicher Güter. Der Akku ist als UN 3480 (Lithium-Ionen-Batterien) eingestuft und wurde gemäß UN Handbuch Prüfungen und Kriterien Teil III, Unterabschnitt 38.3 geprüft.

Die Transportvorschriften sind unter www.stihl.com/safety-data-sheets angegeben.

16 Aufbewahren

16.1 Saughäcksler aufbewahren

- Saughäcksler ausschalten und Akku herausnehmen.
- Saughäcksler so aufbewahren, dass folgende Bedingungen erfüllt sind:
  - Der Saughäcksler ist außerhalb der Reichweite von Kindern.
  - Der Saughäcksler ist sauber und trocken.

16.2 Akku aufbewahren

STIHL empfiehlt, den Akku in einem Ladezustand zwischen 40 % und 60 % (2 grün leuchtende LEDs) aufzubewahren.

- Akku so aufbewahren, dass folgende Bedingungen erfüllt sind:
  - Der Akku ist außerhalb der Reichweite von Kindern.
  - Der Akku ist sauber und trocken.
  - Der Akku ist in einem geschlossenen Raum.
  - Der Akku ist getrennt vom Saughäcksler.
  - Falls der Akku im Ladegerät aufbewahrt wird: Netzstecker ziehen und den Akku mit einem Ladezustand zwischen 40 % und 60 % (2 grün leuchtende LEDs) aufbewahren.
  - Der Akku ist nicht außerhalb der angegebenen Temperaturgrenzen aufbewahrt, 📖 20.3.

HINWEIS

- Falls der Akku nicht so aufbewahrt wird, wie es in dieser Gebrauchsanleitung beschrieben ist, kann sich der Akku tiefentladen und dadurch irreparabel beschädigt werden.
  - Einen entladenen Akku vor dem Aufbewahren laden. STIHL empfiehlt den Akku in einem Ladezustand zwischen 40 % und 60 % (2 grün leuchtende LEDs) aufzubewahren.
  - Akku getrennt vom Saughäcksler aufbewahren.

17 Reinigen

17.1 Saughäcksler reinigen

- Saughäcksler ausschalten und Akku herausnehmen.
- Saughäcksler mit einem feuchten Tuch reinigen.
- Lüftungsschlitze mit einem Pinsel reinigen.
- Schutzgitter mit einem Pinsel oder einer weichen Bürste reinigen.
- Bereich um das Gebläserad mit einem feuchten Tuch reinigen.
- Fangsack ausklopfen und mit einem feuchten Tuch reinigen.
- Fremdkörper aus dem Akku-Schacht entfernen und den Akku-Schacht mit einem feuchten Tuch reinigen.
- Elektrische Kontakte im Akku-Schacht mit einem Pinsel oder einer weichen Bürste reinigen.

17.2 Akku reinigen

- Akku mit einem feuchten Tuch reinigen.

18 Warten und Reparieren

18.1 Saughäcksler warten und reparieren

Der Benutzer kann den Saughäcksler nicht selbst warten und nicht reparieren.

- Falls der Saughäcksler gewartet werden muss oder defekt oder beschädigt ist: Einen STIHL Fachhändler aufsuchen.

18.2 Akku warten und reparieren

Der Akku muss nicht gewartet werden und kann nicht repariert werden.

- Falls der Akku defekt oder beschädigt ist: Akku ersetzen.

19 Störungen beheben

19.1 Störungen des Saughäckslers oder des Akkus beheben

Störung	LEDs am Akku	Ursache	Abhilfe
Der Saughäcksler läuft beim Einschalten nicht an.	1 LED blinkt grün.	Der Ladezustand des Akkus ist zu gering.	► Akku laden.
	1 LED leuchtet rot.	Der Akku ist zu warm oder zu kalt.	► Akku herausnehmen. ► Akku abkühlen oder erwärmen lassen.
	3 LEDs blinken rot.	Im Saughäcksler besteht eine Störung.	► Akku herausnehmen. ► Elektrische Kontakte im Akku-Schacht reinigen. ► Akku einsetzen. ► Saughäcksler einschalten. ► Falls weiterhin 3 LEDs rot blinken: Blasgerät nicht verwenden und einen STIHL Fachhändler aufsuchen.
	3 LEDs leuchten rot.	Der Saughäcksler ist zu warm.	► Akku herausnehmen. ► Saughäcksler abkühlen lassen.
	4 LEDs blinken rot.	Im Akku besteht eine Störung.	► Akku herausnehmen und erneut einsetzen. ► Saughäcksler einschalten. ► Falls weiterhin 4 LEDs rot blinken: Akku nicht verwenden und einen STIHL Fachhändler aufsuchen.
		Die elektrische Verbindung zwischen dem Saughäcksler und dem Akku ist unterbrochen.	► Akku herausnehmen. ► Elektrische Kontakte im Akku-Schacht reinigen. ► Akku einsetzen.
		Der Saughäcksler oder der Akku sind feucht.	► Saughäcksler oder Akku trocknen lassen, 📖 20.4.
Der Saughäcksler schaltet im Betrieb ab.	3 LEDs leuchten rot.	Der Saughäcksler ist zu warm.	► Akku herausnehmen. ► Saughäcksler abkühlen lassen.

Störung	LEDs am Akku	Ursache	Abhilfe
		Es besteht eine elektrische Störung.	► Akku herausnehmen und erneut einsetzen. ► Saughäcksler einschalten.
		Der Saughäcksler ist verstopft.	► Akku herausnehmen. ► Saughäcksler reinigen.
Die Saugleistung ist zu gering.		Der Fangsack ist voll oder verschmutzt.	► Akku herausnehmen. ► Fangsack leeren. ► Fangsack reinigen.
		Das Saugrohr oder das Gebläserad sind verstopft.	► Akku herausnehmen. ► Saughäcksler reinigen.
Die Betriebszeit des Saughäckslers ist zu kurz.		Der Akku ist nicht vollständig geladen.	► Akku vollständig laden.
		Die Lebensdauer des Akkus ist überschritten.	► Akku ersetzen.
Nach dem Einsetzen des Akkus in das Ladegerät startet der Ladevorgang nicht.	1 LED leuchtet rot.	Der Akku ist zu warm oder zu kalt.	► Akku im Ladegerät eingesetzt lassen. Der Ladevorgang startet automatisch, sobald der zulässige Temperaturbereich erreicht ist.

20 Technische Daten

20.1 Saughäcksler STIHL SHA 56

– Zulässiger Akku: STIHL AK
– Blaskraft: 8 N
– Maximale Luftgeschwindigkeit: 56 m/s
– Luftdurchsatz Saughäcksler 510 m³/h
– Volumen Fangsack: 40 l
– Gewicht Saughäcksler ohne Akku: 4,2 kg
– Gewicht Blasgerät ohne Akku: 3,2 kg

Die Laufzeit ist unter www.stihl.com/battery-life angegeben.

20.2 Akku STIHL AK

– Akku-Technologie: Lithium-Ionen
– Spannung: 36 V
– Kapazität in Ah: siehe Leistungsschild
– Energieinhalt in Wh: siehe Leistungsschild
– Gewicht in kg: siehe Leistungsschild

20.3 Temperaturgrenzen

WARNUNG

■ Der Akku ist nicht gegen alle Umgebungseinflüsse geschützt. Falls der Akku bestimmten Umgebungseinflüssen ausgesetzt ist, kann der Akku in Brand geraten oder explodieren. Personen können schwer verletzt werden und Sachschaden kann entstehen.
  ► Akku nicht unterhalb von - 20 °C oder oberhalb von + 50 °C laden.
  ► Saughäcksler oder Akku nicht unterhalb von - 20 °C oder oberhalb von + 50 °C verwenden.
  ► Saughäcksler oder Akku nicht unterhalb von - 20 °C oder oberhalb von + 70 °C aufbewahren.

20.4 Empfohlene Temperaturbereiche

Für eine optimale Leistungsfähigkeit des Saughäckslers und Akkus die folgenden Temperaturbereiche beachten:
– Laden: + 5 °C bis + 40 °C
– Verwendung: - 10 °C bis + 40 °C
– Aufbewahrung: - 20 °C bis + 50 °C

Falls der Akku außerhalb der empfohlenen Temperaturbereiche geladen, verwendet oder aufbewahrt wird, kann die Leistungsfähigkeit reduziert sein.

Falls der Akku nass oder feucht ist, den Akku mindestens 48 h bei über + 15 °C und unter + 50 °C, sowie bei unter 70 % Luftfeuchtigkeit trocknen lassen. Eine höhere Luftfeuchtigkeit kann die Trocknungszeit verlängern.

20.5 Schallwerte und Vibrationswerte

Der K-Wert für die Schalldruckpegel beträgt 2 dB(A). Der K-Wert für die Schallleistungspegel beträgt 2 dB(A). Der K-Wert für die Vibrationswerte beträgt 2 m/s².

STIHL empfiehlt, einen Gehörschutz zu tragen.
- Schalldruckpegel L_{pA} (Saughäcksler) gemessen nach EN 50636-2-100: 83 dB(A).
- Schalldruckpegel L_{pA} (Blasgerät) gemessen nach EN 50636-2-100: 81 dB(A).
- Schallleistungspegel L_{wA} gemessen nach EN 50636-2-100: 94 dB(A).
- Vibrationswert a_{hv} gemessen nach EN 50636-2-100:
  - Bedienungsgriff: 0,8 m/s²
  - Bügelgriff: 1,1 m/s²

Die angegebenen Vibrationswerte wurden nach einem genormten Prüfverfahren gemessen und können zum Vergleich von Elektrogeräten herangezogen werden. Die tatsächlich auftretenden Vibrationswerte können von den angegebenen Werten abweichen, abhängig von der Art der Anwendung. Die angegebenen Vibrationswerte können zu einer ersten Einschätzung der Vibrationsbelastung verwendet werden. Die tatsächliche Vibrationsbelastung muss eingeschätzt werden. Dabei können auch die Zeiten berücksichtigt werden, in denen das Elektrogerät abgeschaltet ist, und solche, in denen es zwar eingeschaltet ist, aber ohne Belastung läuft.

Informationen zur Erfüllung der Arbeitgeberrichtlinie Vibration 2002/44/EG sind unter www.stihl.com/vib angegeben.

20.6 REACH

REACH bezeichnet eine EG-Verordnung zur Registrierung, Bewertung und Zulassung von Chemikalien.

Informationen zur Erfüllung der REACH Verordnung sind unter www.stihl.com/reach angegeben.

21 Ersatzteile und Zubehör

21.1 Ersatzteile und Zubehör

STIHL Diese Symbole kennzeichnen original STIHL Ersatzteile und original STIHL Zubehör.

STIHL empfiehlt, original STIHL Ersatzteile und original STIHL Zubehör zu verwenden.

Ersatzteile und Zubehör anderer Hersteller können durch STIHL hinsichtlich Zuverlässigkeit, Sicherheit und Eignung trotz laufender Marktbeobachtung nicht beurteilt werden und STIHL kann für deren Einsatz auch nicht einstehen.

Original STIHL Ersatzteile und original STIHL Zubehör sind bei einem STIHL Fachhändler erhältlich.

22 Entsorgen

22.1 Saughäcksler und Akku entsorgen

Informationen zur Entsorgung sind bei der örtlichen Verwaltung oder bei einem STIHL Fachhändler erhältlich.

Eine unsachgemäße Entsorgung kann die Gesundheit schädigen und die Umwelt belasten.
- ▸ STIHL Produkte einschließlich Verpackung gemäß den örtlichen Vorschriften einer geeigneten Sammelstelle für Wiederverwertung zuführen.
- ▸ Nicht mit dem Hausmüll entsorgen.

23 EU-Konformitätserklärung

23.1 Saughäcksler STIHL SHA 56

ANDREAS STIHL AG & Co. KG
Badstraße 115
D-71336 Waiblingen

Deutschland

erklärt in alleiniger Verantwortung, dass
- Bauart: Akku-Saughäcksler
- Fabrikmarke: STIHL
- Typ: SHA 56
- Serienidentifizierung: SA02

den einschlägigen Bestimmungen der Richtlinien 2011/65/EU, 2006/42/EG, 2014/30/EU und 2000/14/EG entspricht und in Übereinstimmung mit den jeweils zum Produktionsdatum gültigen Versionen der folgenden Normen entwickelt und gefertigt worden ist: EN 55014-1, EN 55014-2, EN 60335-1 und EN 50636-2-100.

Zur Ermittlung des gemessenen und des garantierten Schallleistungspegels wurde nach Richtlinie 2000/14/EG, Anhang V verfahren.
– Gemessener Schallleistungspegel: 94 dB(A)
– Garantierter Schallleistungspegel: 96 dB(A)

Die Technischen Unterlagen sind bei der Produktzulassung der AND-
REAS STIHL AG & Co. KG aufbewahrt.

Das Baujahr, das Herstellungsland und die Maschinennummer sind auf dem Saughäcksler angegeben.

Waiblingen, 01.08.2022

ANDREAS STIHL AG & Co. KG

i. V.

Robert Olma, Vice President, Regulatory Affairs & Global Governmental Relations

24 Anschriften

24.1 STIHL Hauptverwaltung

ANDREAS STIHL AG & Co. KG
Postfach 1771
D-71307 Waiblingen

24.2 STIHL Vertriebsgesellschaften

DEUTSCHLAND

STIHL Vertriebszentrale AG & Co. KG
Robert-Bosch-Straße 13
64807 Dieburg
Telefon: +49 6071 3055358

ÖSTERREICH

STIHL Ges.m.b.H.
Fachmarktstraße 7
2334 Vösendorf
Telefon: +43 1 86596370

SCHWEIZ

STIHL Vertriebs AG
Isenrietstraße 4
8617 Mönchaltorf
Telefon: +41 44 9493030

TSCHECHISCHE REPUBLIK

Andreas STIHL, spol. s r.o.
Chrlická 753
664 42 Modřice

24.3 STIHL Importeure

BOSNIEN-HERZEGOWINA

UNIKOMERC d. o. o.
Bišće polje bb
88000 Mostar
Telefon: +387 36 352560
Fax: +387 36 350536

KROATIEN

UNIKOMERC - UVOZ d.o.o.
Sjedište:
Amruševa 10, 10000 Zagreb
Prodaja:
Ulica Kneza Ljudevita Posavskog 56, 10410 Velika Gorica
Telefon: +385 1 6370010
Fax: +385 1 6221569

TÜRKEI

SADAL TARIM MAKİNELERI DIŞ TİCARET A.Ş.
Hürriyet Mahallesi Manas Caddesi No.1
35473 Menderes, İzmir
Telefon: +90 232 210 32 32
Fax: +90 232 210 32 33

Contents

1 Introduction..... 19
2 Guide to Using this Manual..... 19
3 Overview..... 19
4 Safety Precautions..... 20
5 Preparing the Vacuum Shredder for Operation..... 25
6 Charging the Battery, LEDs..... 25
7 Assembling the Vacuum Shredder..... 26
8 Removing and Fitting the Battery..... 27
9 Switching the Vacuum Shredder On/Off... 27
10 Checking the Vacuum Shredder and Battery 28
11 Working with the Vacuum Shredder..... 29
12 Changing the Vacuum Shredder for Use as a Blower..... 29
13 Changing the Blower for Use as a Vacuum Shredder..... 30
14 After Finishing Work..... 30
15 Transporting..... 30
16 Storing..... 31
17 Cleaning..... 31
18 Maintenance and Repairs..... 31
19 Troubleshooting..... 32
20 Specifications..... 33
21 Spare Parts and Accessories..... 34
22 Disposal..... 34

Translation of Original Instruction Manual
0000009163_007_GB

Printed on chlorine-free paper
Paper is recyclable.

© ANDREAS STIHL AG & Co. KG 2022
0458-828-9621-C. VA2.K22.